IZF 64440 BK MSP

Placa de inducción con funciones directas de 60cm

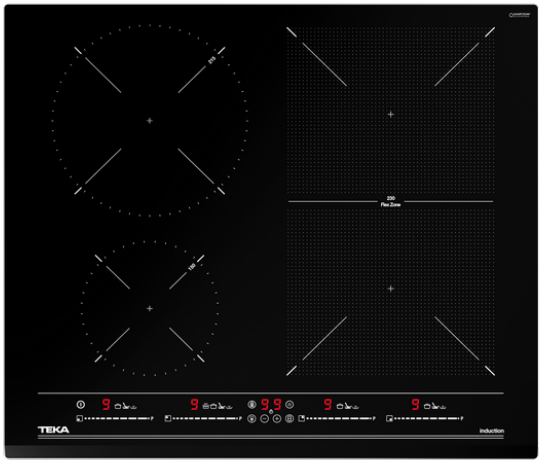



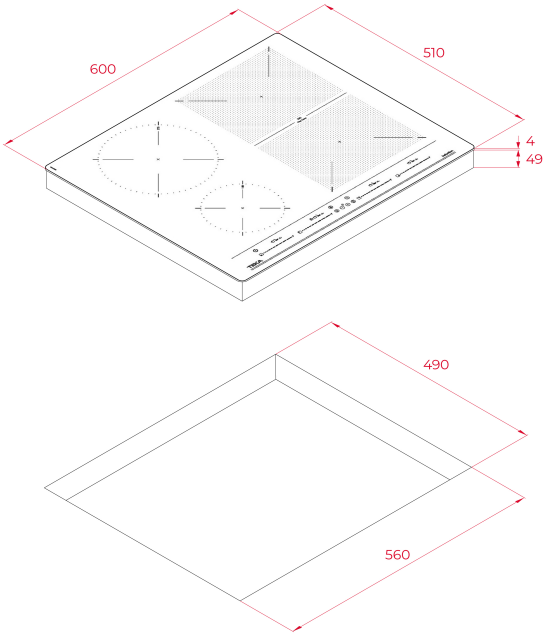

REFERENCIA

REF: 112510019 **EAN:** 8434778011821

CARACTERÍSTICAS

Cristal con bisel frontal
Touch Control Multislider con sensores acústicos y bloqueo de seguridad (uno para cada placa de cocción)
Función Power Plus
Función STOP & GO
Programador del tiempo de cocción hasta 99 minutos con avisador acústico (posibilidad de programar todas las placas a la vez)
Modo silencio
Funciones directas: QuickBoiling, simmering, melting y mantenimiento de calor
5 zonas de cocción (4 + Flex combinada)
-1 placa de Ø 150 mm
-1 placa de Ø 215 mm
-2 zonas de 235 x 189 mm
-1 zona TekaFlex de 235 x 397 mm
Función Power Plus de máxima potencia en todas las placas inductivas (1.600 W – 3.000 W – 2.200 W – 2.200 W)
Regulador de potencia
Sistema de instalación Fast-Click
Potencia nominal máxima: 7.200 W

DIMENSIONES

Altura del producto (mm): 53
Anchura del producto (mm): 600
Profundidad del producto (mm): 510
Longitud del producto (mm):
Peso del producto (Kg): 10,66

ESPECIFICACIONES TÉCNICAS

Tasa de potencia (V): 220-240
Frecuencia (Hz): 50/60
Potencia nominal máxima (W): -

COLORES

112510019 Cristal negro

EFICIENCIA ENERGÉTICA

Consumo de energía en modo standby (W): -
Tiempo para alcanzar el modo standby (min): 1